ModulAM : modulateur AM 8 fréquences – Schéma synoptique

V1.1

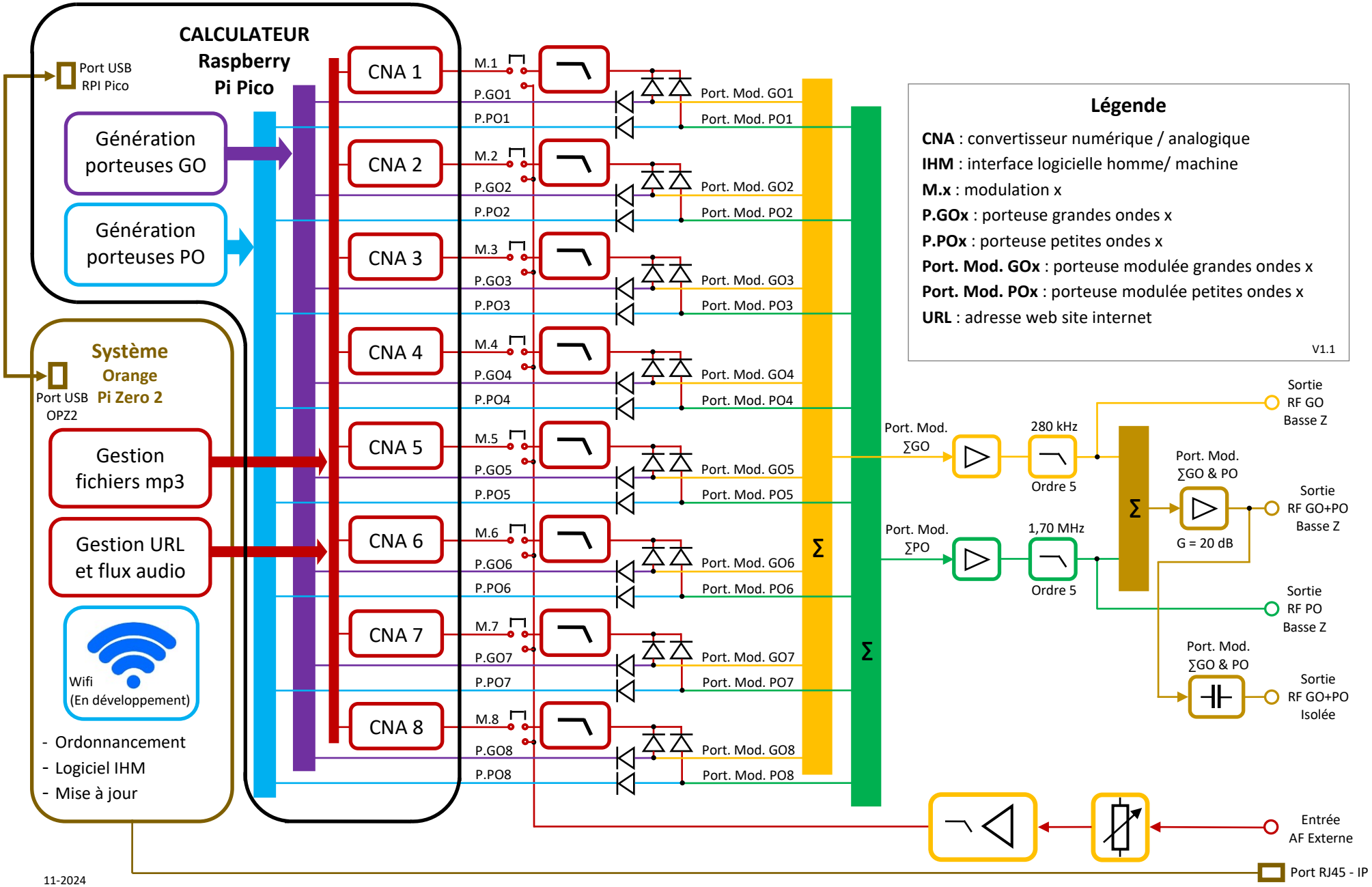

Légende

CNA : convertisseur numérique / analogique
IHM : interface logicielle homme/ machine
M.x : modulation x
P.GOx : porteuse grandes ondes x
P.POx : porteuse petites ondes x
Port. Mod. GOx : porteuse modulée grandes ondes x
Port. Mod. POx : porteuse modulée petites ondes x
URL : adresse web site internet

V1.1

11-2024